VZDOLŽNI PREREZ 2 – 2

M. 1:25

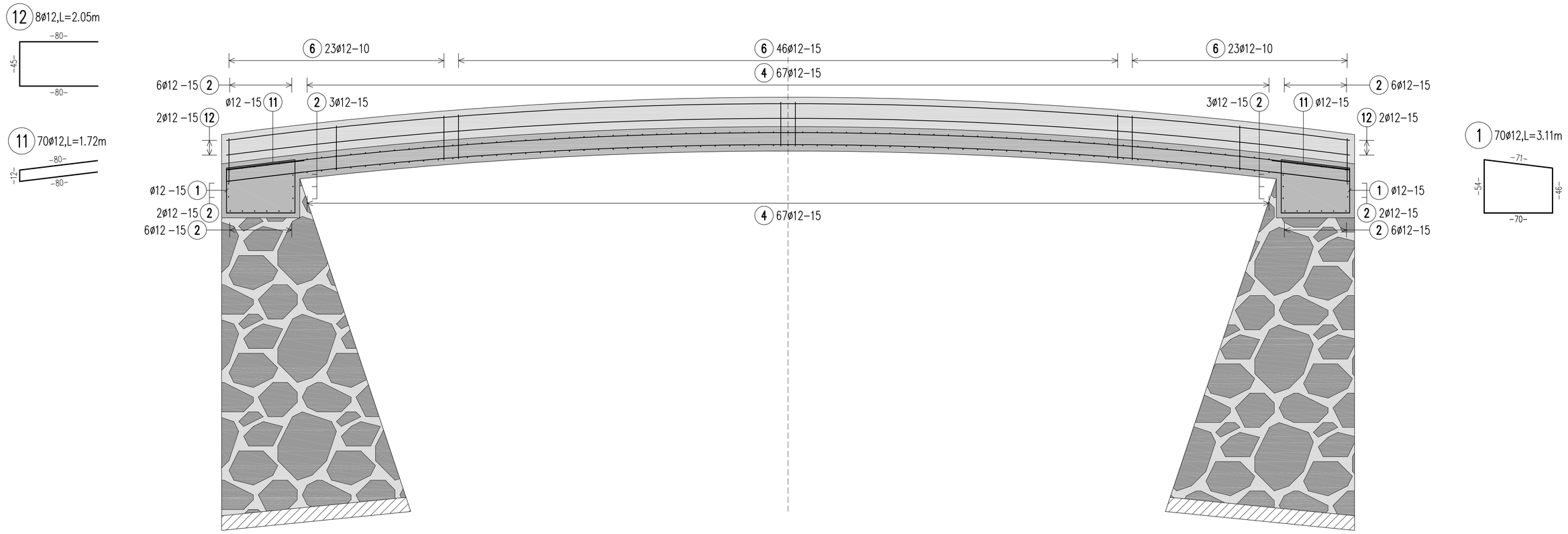

PREČNI PREREZ 1 – 1

M. 1:25

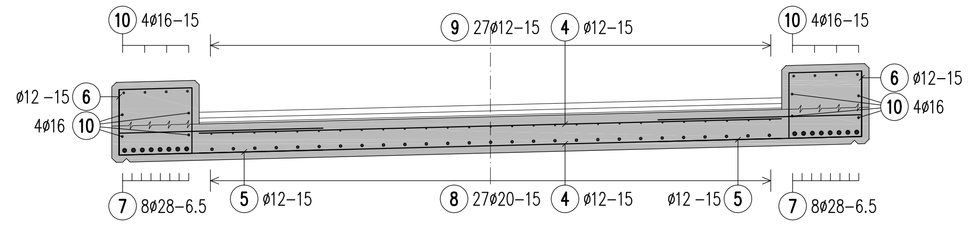

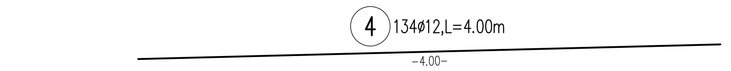

Pos.	–2–[m]	–L–[m]
4x3.1	0.43	2.03
4x3.2	0.45	2.05
4x3.3	0.46	2.06
4x3.4	0.48	2.08
4x3.5	0.49	2.09
4x3.6	0.51	2.11

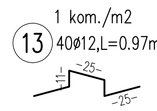

KRIVLJENJE ARMATURE SIST EN 1992

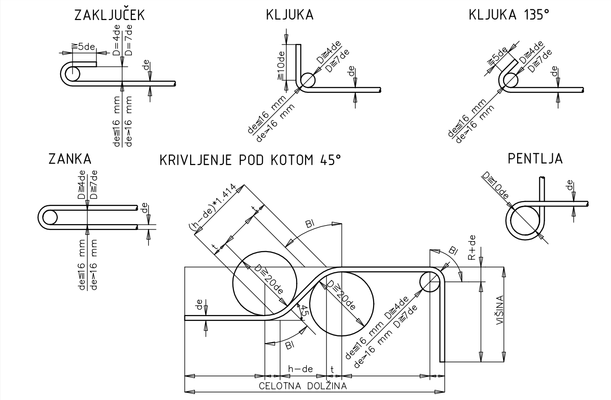

PALIČNA ARMATURA Jeklo: 500S

Poz.	Kom	Fi	Dolzina	Ø12	Ø16	Ø20	Ø28
1	70	12	3.11	217.70			
2	34	12	5.10	173.40			
3	24	12	2.07	49.68 srednja			
4	134	12	4.00	536.00			
5	134	12	2.95	395.30			
6	184	12	2.35	432.40			
7	16	28	11.53				184.48
8	27	20	11.53			311.31	
9	27	12	11.53	311.31			
10	16	16	11.53		184.48		
11	70	12	1.72	120.40			
12	8	12	2.05	16.40			
13	40	12	0.97	38.80			
Skupna dolzina				2291.39	184.48	311.31	184.48
kg / m				D12 0.911	D16 1.621	D20 2.530	D28 4.958
kg / profil				2087.456	299.042	787.614	914.652
Skupna teza (kg)				4088.764			

TLORIS VOZIŠČNE KONSTRUKCIJE

Armatura zgoraj

M. 1:50

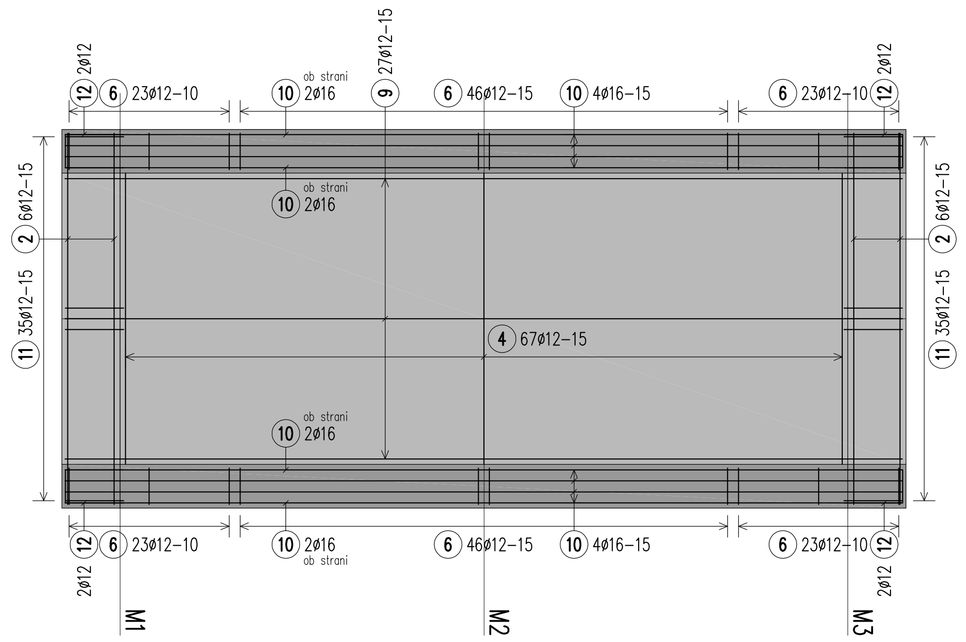

TLORIS VOZIŠČNE KONSTRUKCIJE

Armatura spodaj

M. 1:50

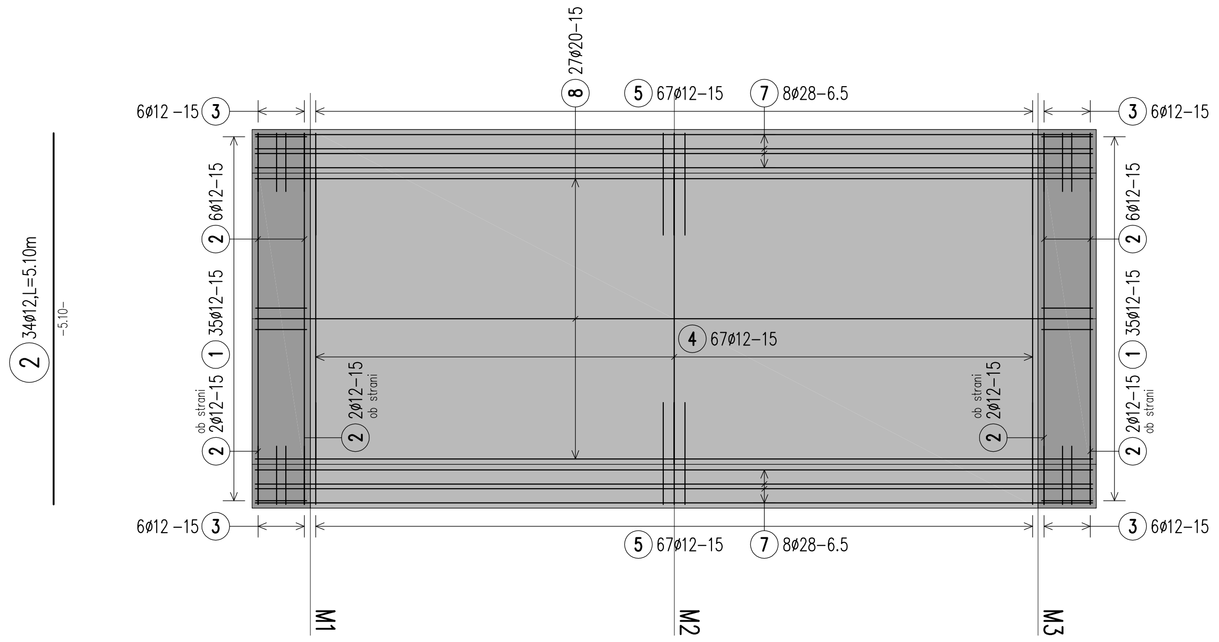

naročnik:	Občina Mislinja Šolska cesta 34 3282 Mislinja	št. projekta	1112/25
		datum	Februar 2026
		št. načrta	–
		merilo	1: 50, 25
izvajalec:	IGSS Inženirsko svetovalni biro, d.o.o. Ulica Ivana Trdine 17/b, 2000 Maribor	šifra CC	2141
		objekt	Sanacija lokalne ceste Zg. Dovže-Jerloška seča -Tunčnik (odsek ob Dovžanki) - faza
		cesta	LC 261111
št. številka:	IZS 0438	odsek	–
		faza	PZI
podizvajalec:		vpis nižje	ARMATURNI NAČRT MOSTU M1

	ime in priimek	podpis	št. odseka	arhivska številka	faza/objekt
vodja projekta	M. Krajnc dipl.inž.gr.		...		...
pooblaščeni str. IZS	IZS G-0584				
odg. projektant	M. Krajnc dipl.inž.gr.		šifra nižje	črtna koda arhiva	
pooblaščeni str. IZS	IZS G-4691		G.271.1		
			št. priloge	G.51	
sodelal:	M. Strafela gr.teh.		avtor nižje	IGB d.o.o., Maribor	
			št. št. nižje	1112/25-G51	